A1-1. 團體形-國小男子甲組

錄取2名

A1-2. 個人形-國小女子甲組低年級

錄取2名

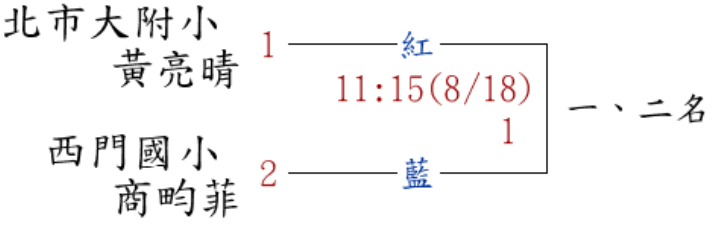

A1-3. 個人形-國小男子乙組中年級

錄取4名

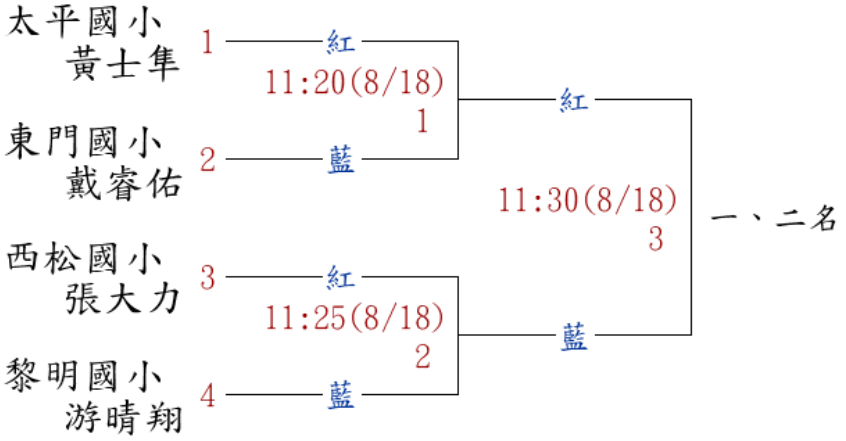

（第1~2場敗 第3名）

A1-4. 個人形-國小男子乙組高年級

錄取6名

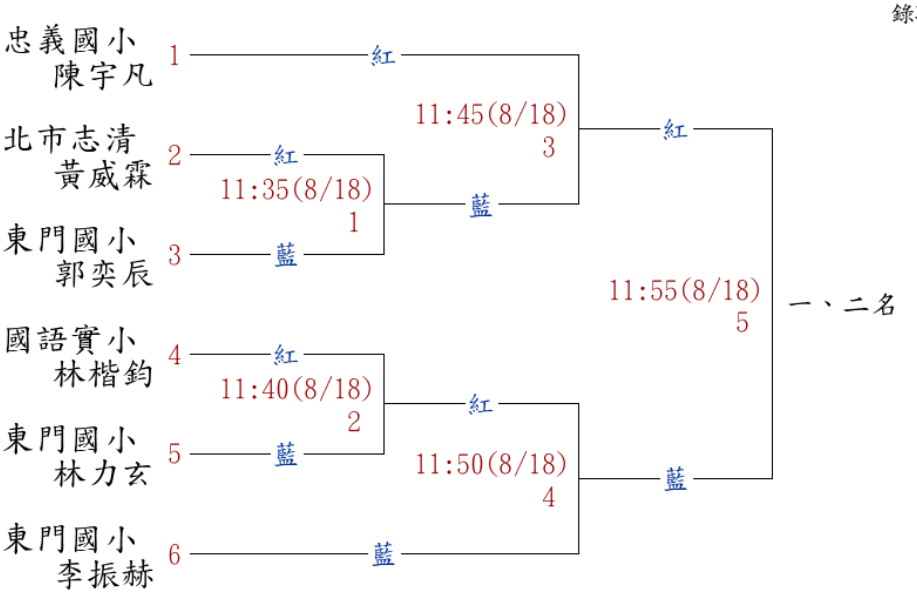

（第1~2場敗第5名，第3~4場敗第3名）

A1-5.個人形-國小男子甲組高年級

錄取8名

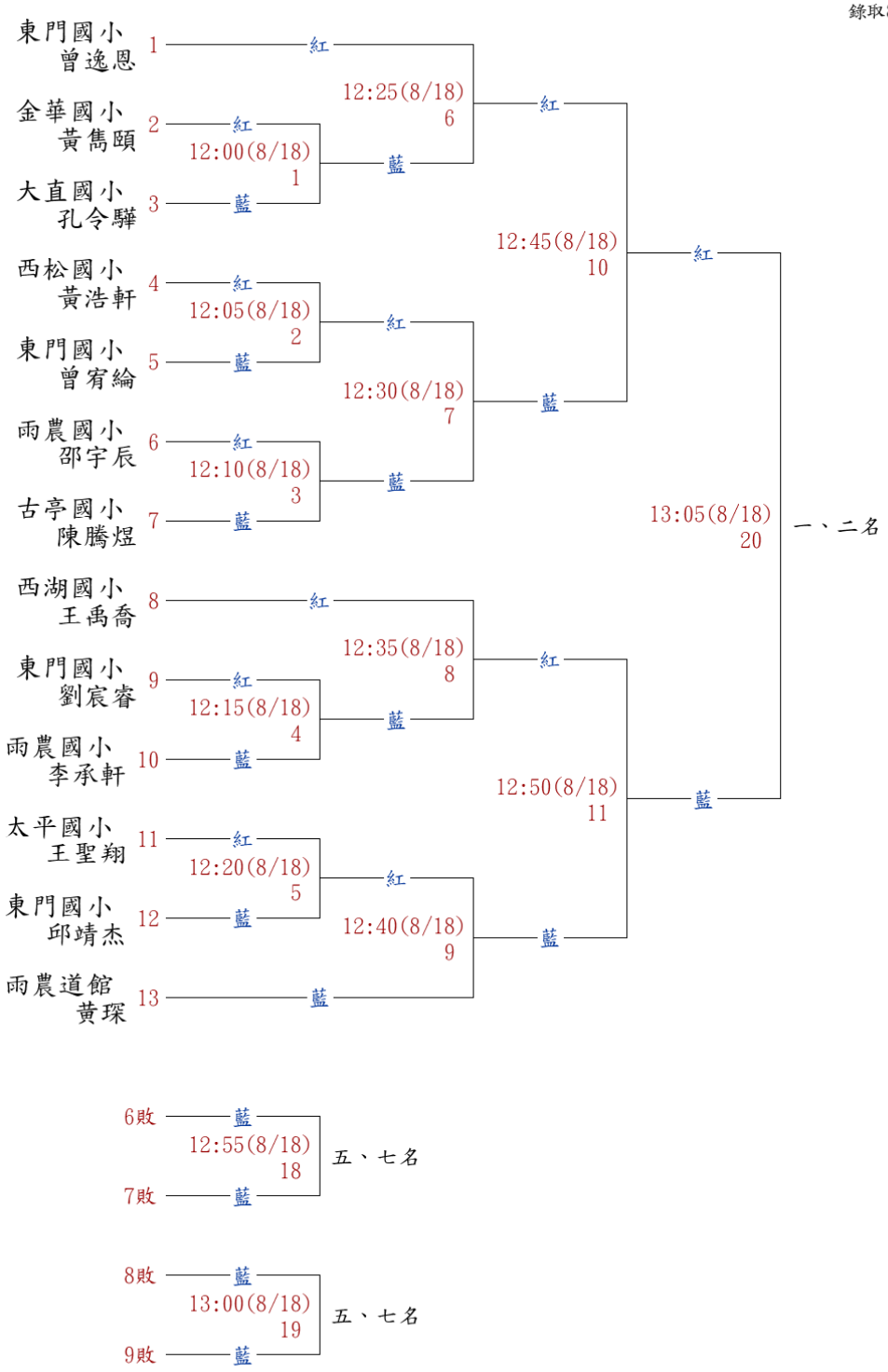

(第10~11場敗第3名)

A1-6. 個人形-國小男子甲組低年級

錄取2名

光復國小
沈千穌 1 ——紅——

東門國小
李杰恩 2 ——藍——

13:10(8/18)
1

一、二名

A1-7. 個人形-國小女子乙組低年級

錄取3名

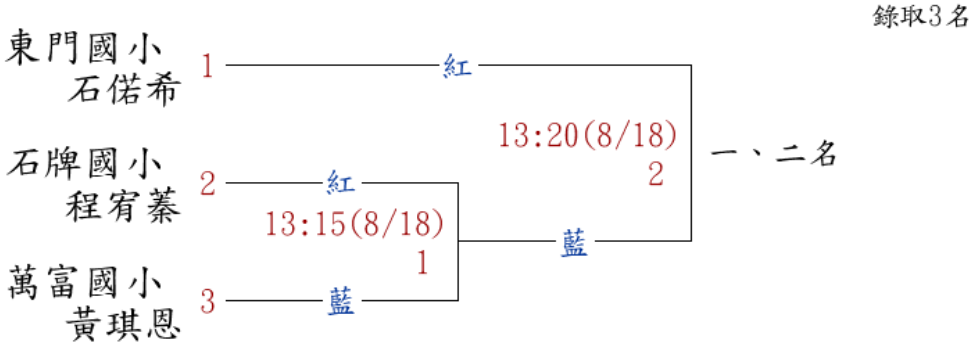

(第1場敗第3名)

A1-8. 個人形-國小男子丙組高年級

錄取3名

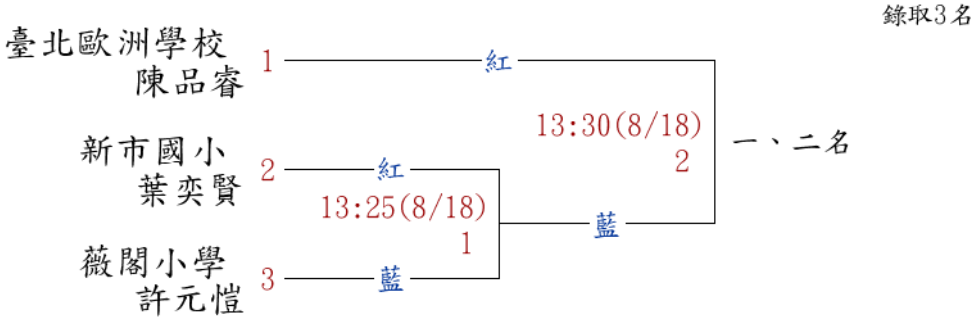

（第1場敗第3名）

A1-9.個人形-國小男子丙組中年級

錄取5名

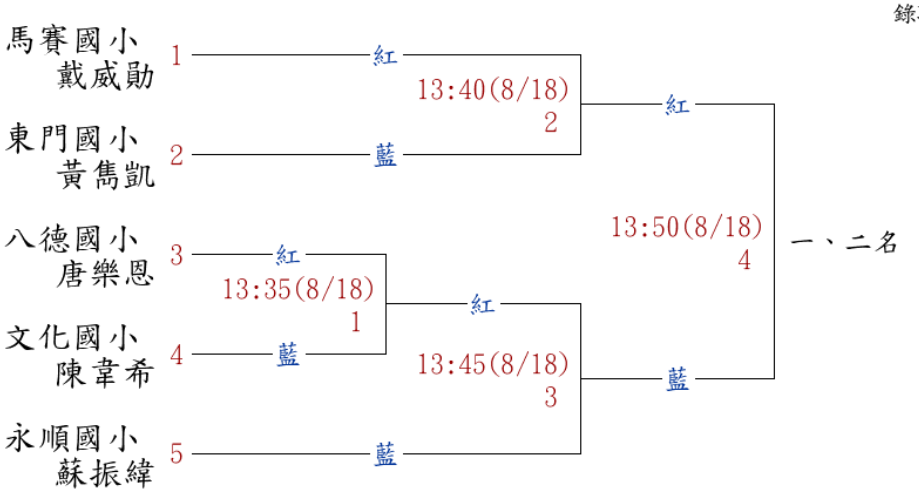

（第1場敗第5名，第2~3場敗第3名）

A1-10.個人形-國小男子丁組中年級

錄取6名

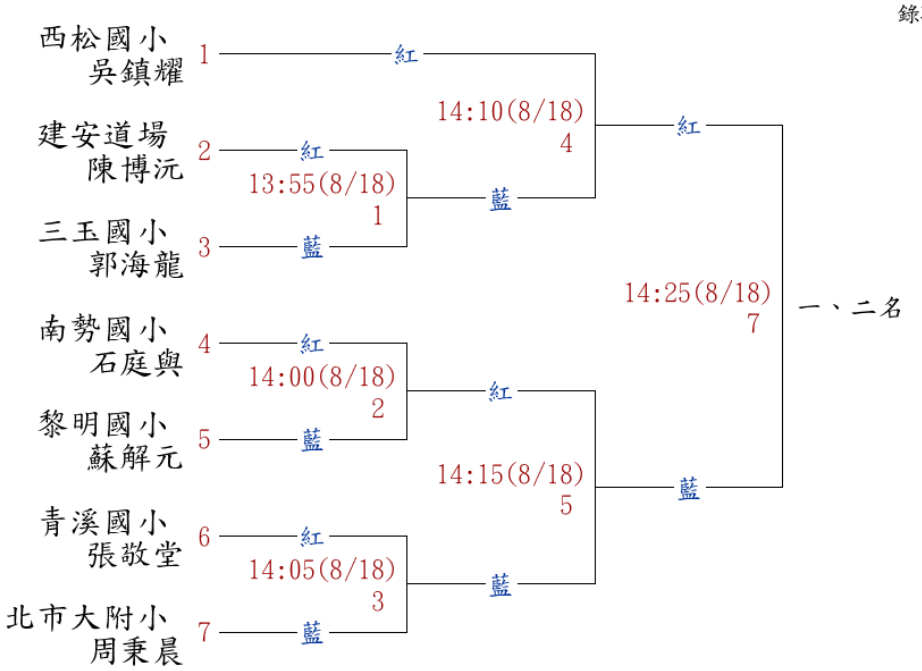

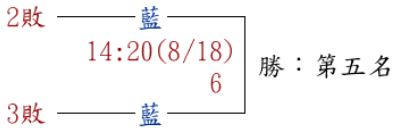

（第1場敗第5名，第4~5場敗第3名）

A1-11.個人形-國小女子丁組中、低年級

錄取3名

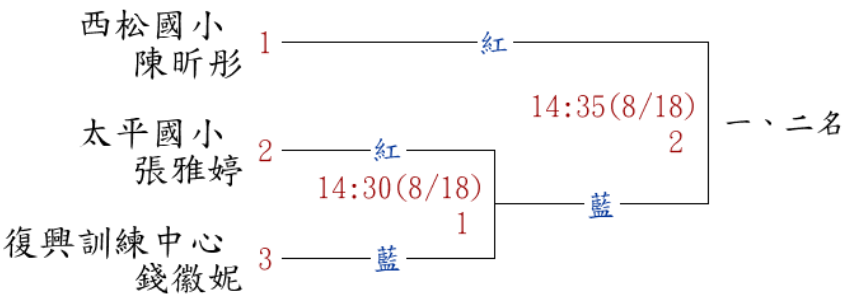

（第1場敗第3名）

A1-12. 團體形-國中男子甲組

錄取2名

民權國中 1 ——紅——
14:40(8/18)
1
花崗國中 2 ——藍—— 一、二名

A1-13. 個人形-高中 男子甲組

錄取5名

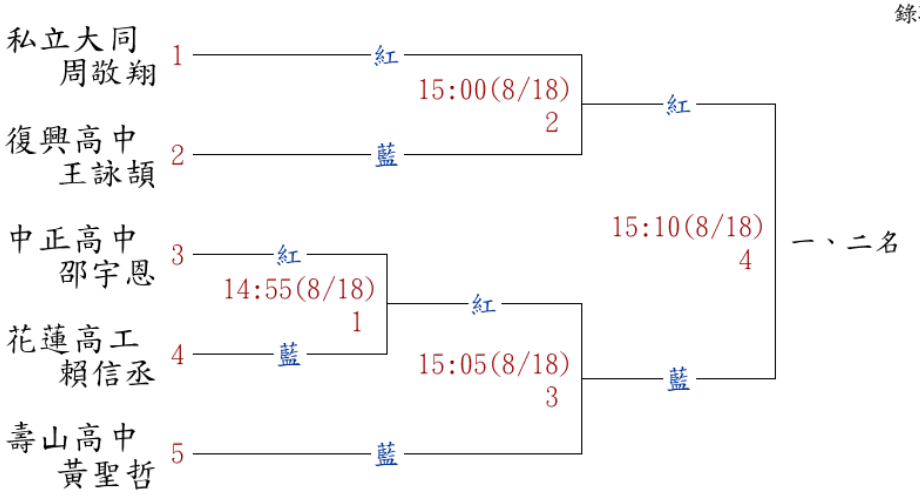

（第1場敗第5名，第2~3場敗第3名）

A1-14. 個人對打-國小男子丙組高年級

錄取2名

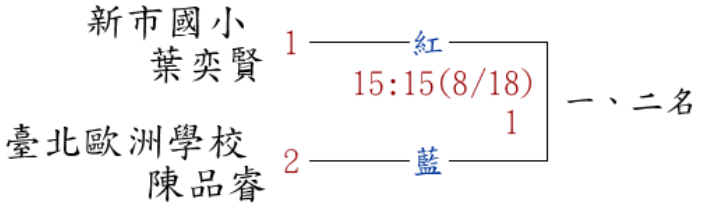

A1-15. 個人對打-國小女子丙組高年級

錄取4名

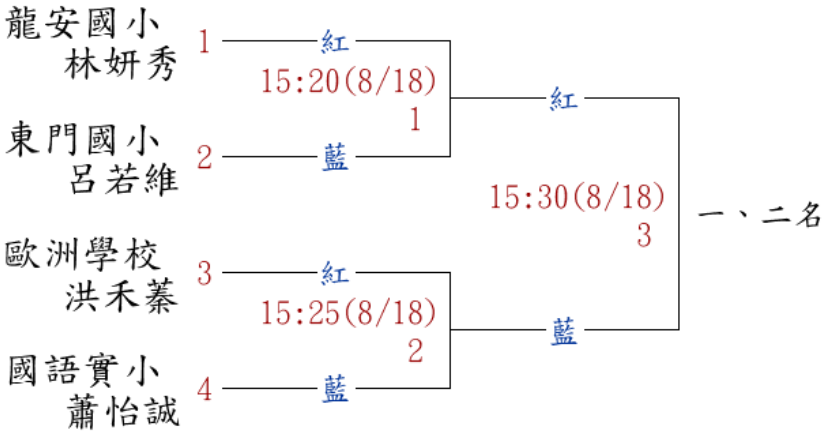

（第1~2場敗第3名）

A1-16. 個人對打-國小女子丙組低年級

錄取4名

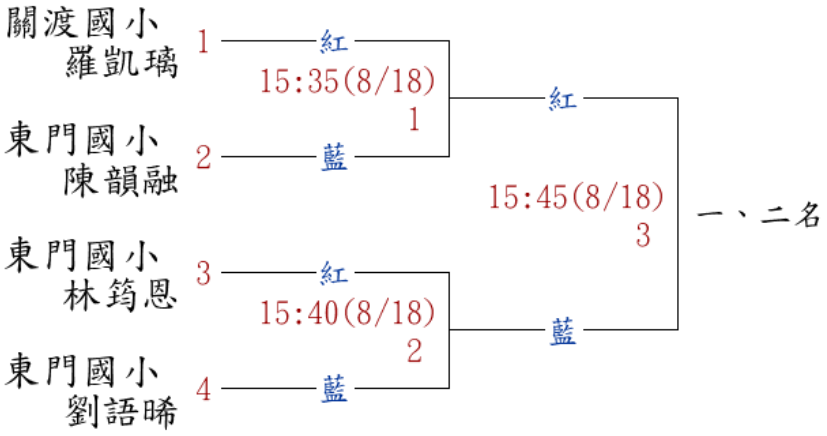

（第1~2場敗第3名）

A1-17. 個人對打-國小男子丁組低年級

錄取6名

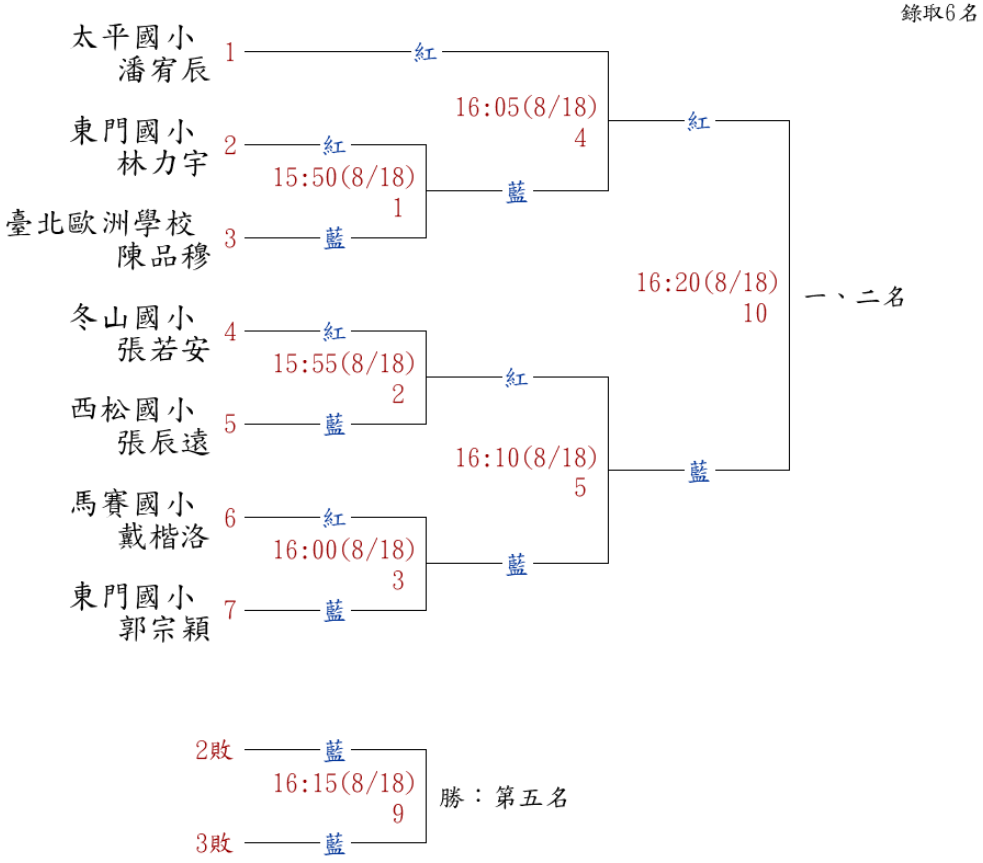

（第1場敗第5名，第4~5場敗第3名）

A1-18.個人對打-國小男子甲組高年級第3、4量級-40公斤以下

錄取6名

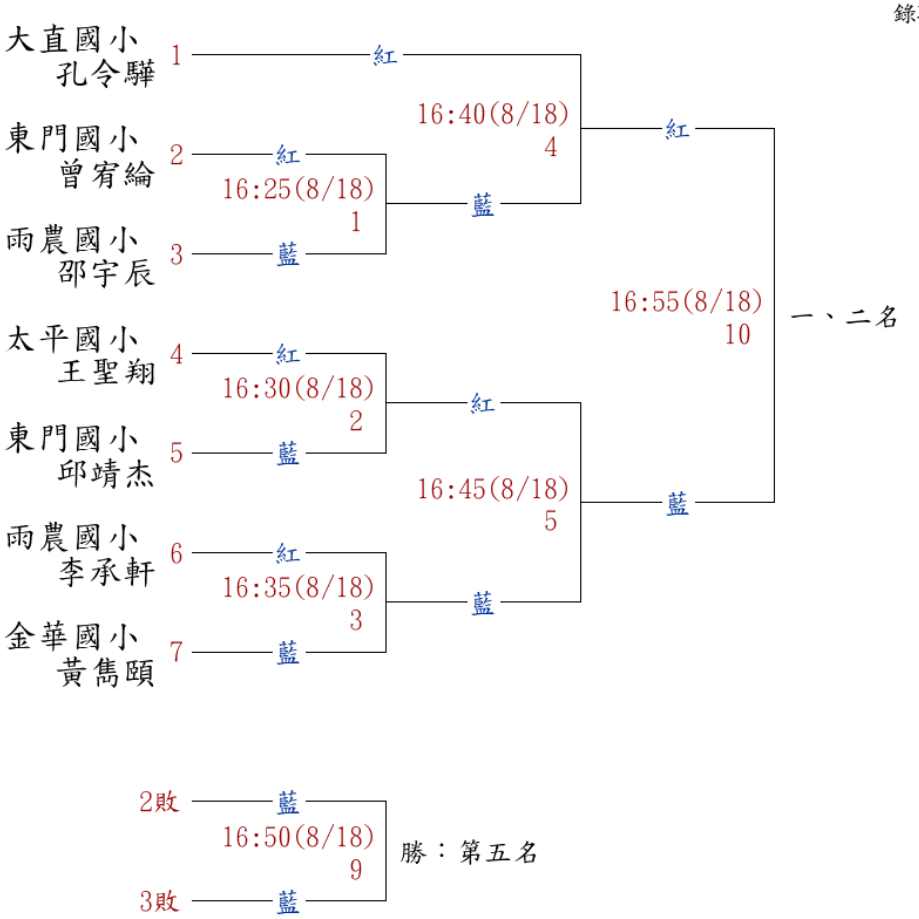

（第1場敗第5名，第4~5場敗第3名）

A1-19.個人對打-國小男子甲組中年級第2量級-30公斤以下

錄取3名

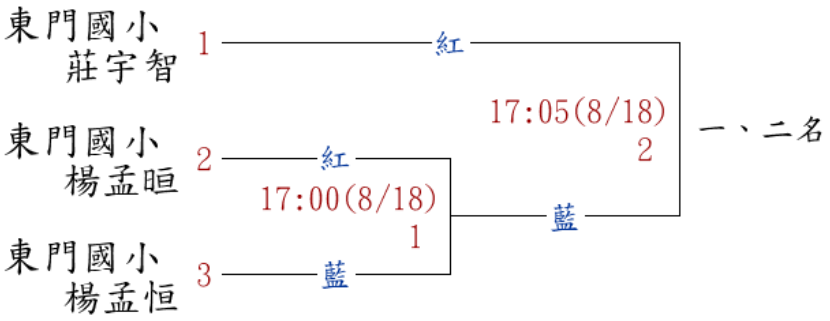

(第1場敗第3名)

A1-20.個人對打-國小男子甲組中年級第4、5量級-45公斤以下

錄取3名

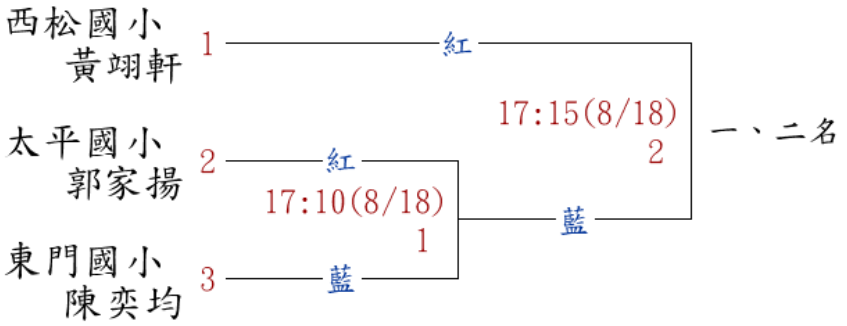

(第1場敗第3名)

A1-21.個人對打-國小女子甲組高年級第3量級-35公斤以下

錄取3名

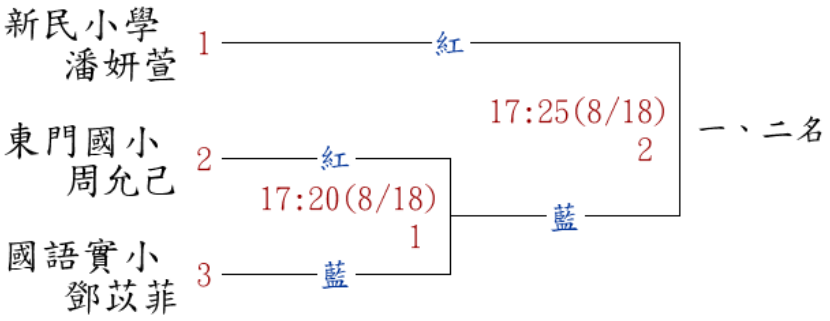

（第1場敗第3名）

A1-22.個人對打-國小女子甲組中年級第1、4、6量級-50公斤以下

錄取3名

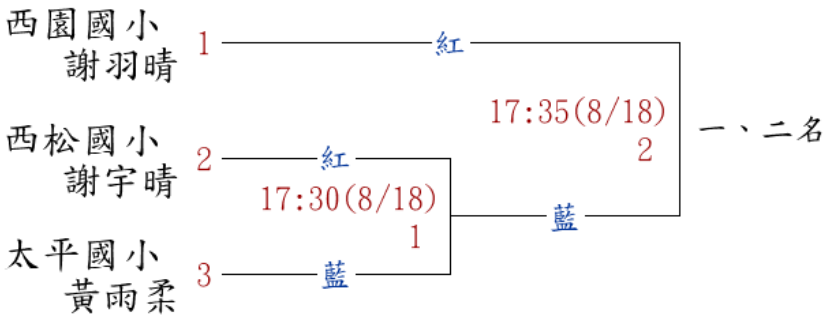

(第1場敗第3名)

A1-23.個人對打-國小男子乙組高年級第2、3量級-25公斤以上

錄取5名

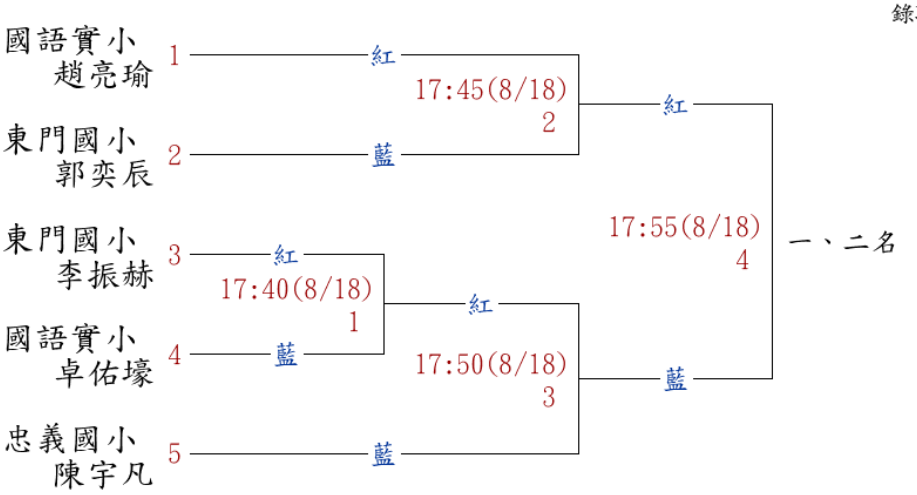

（第1場敗第5名，第2~3場敗第3名）

A1-24.個人對打-國小男子乙組低年級第1量級-25公斤以下

錄取4名

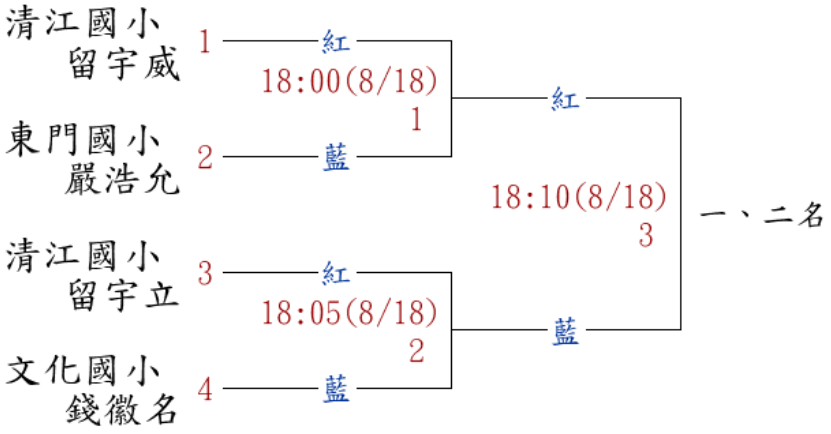

(第1~2場敗第3名)

A1-25.個人對打-國小女子乙組高年級第2、3量級-25公斤以上

錄取3名

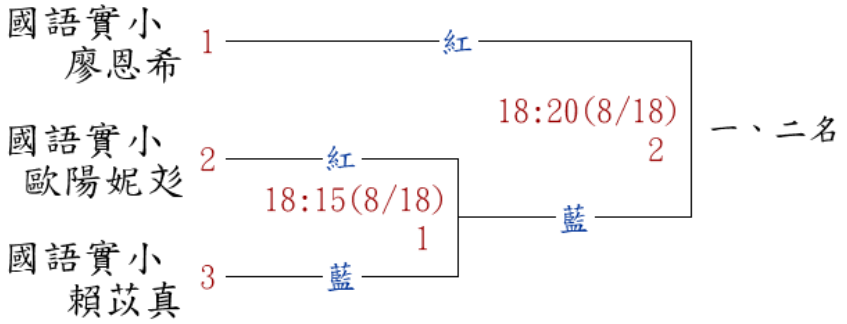

(第1場敗第3名)

A1-26.個人對打-國小女子乙組低年級第1、2量級-35公斤以下

錄取3名

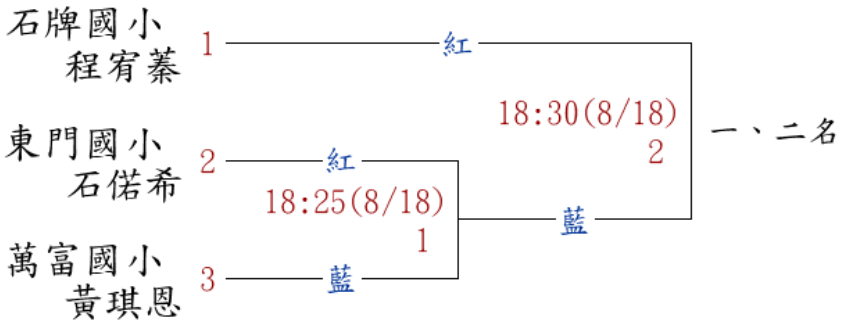

(第1場敗第3名)

B1-1. 個人形-國小女子甲組高年級

錄取5名

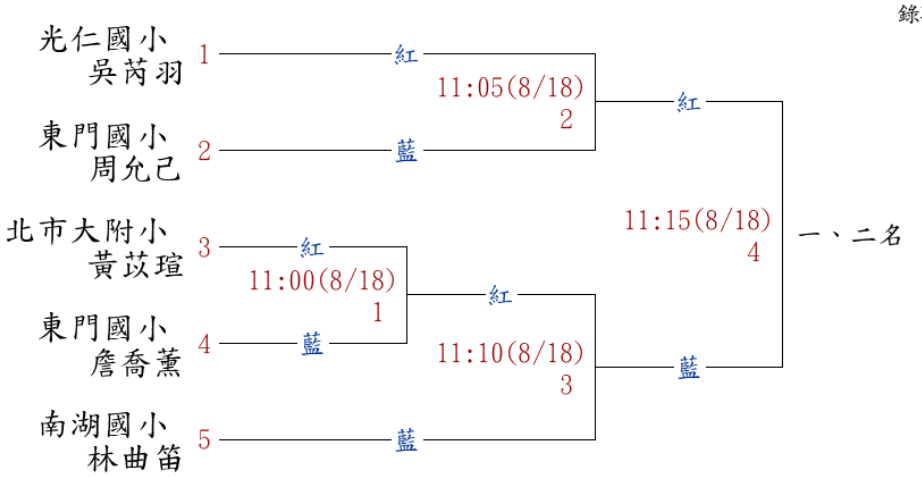

（第1場敗第5名，第2~3場敗第3名）

B1-2. 個人形-國小女子甲組中年級

錄取3名

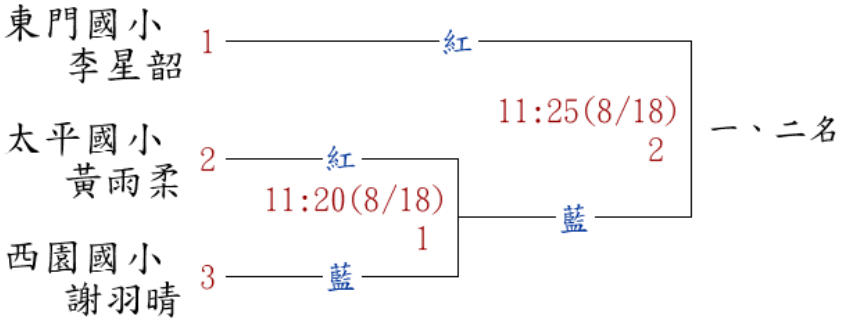

（第1場敗第3名）

B1-3. 個人形-國小男子乙組低年級

錄取6名

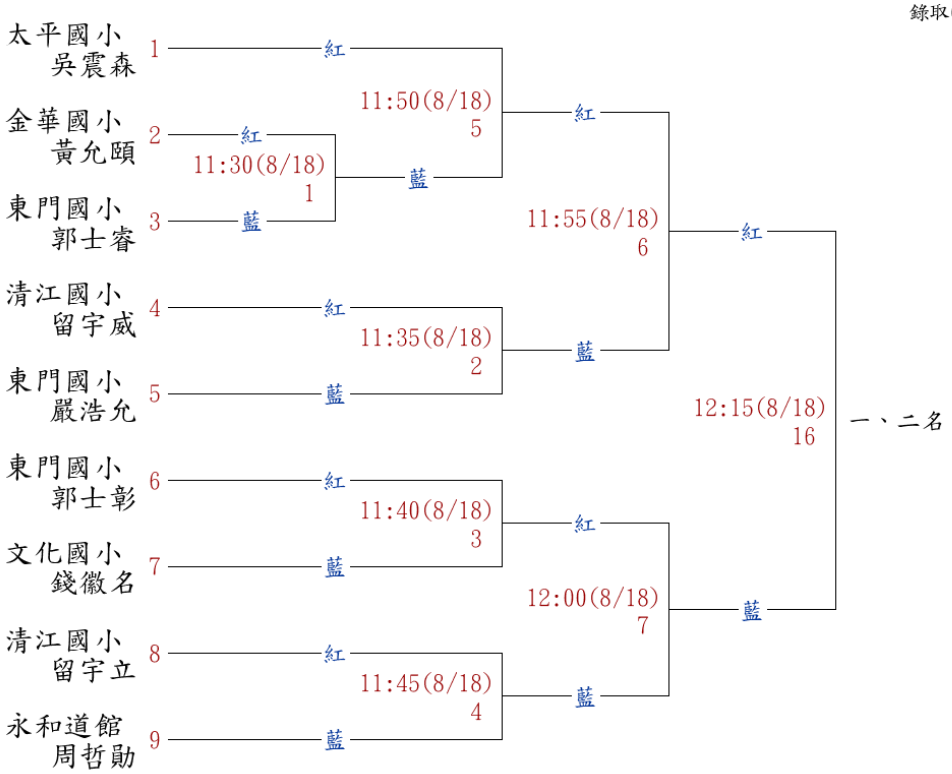

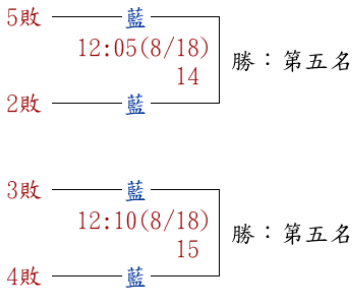

（第6~7場敗第3名）

B1-4. 個人形-國小男子甲組中年級

錄取6名

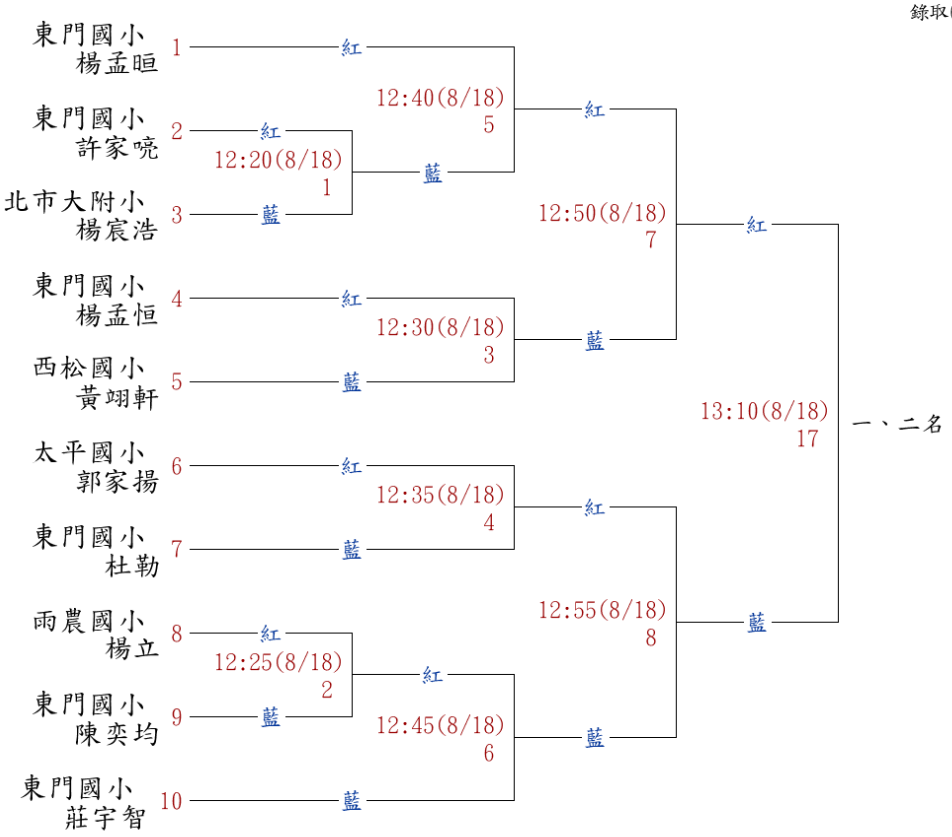

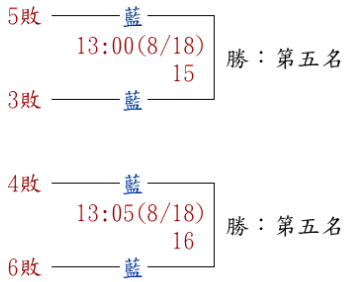

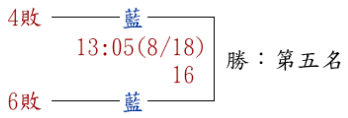

（第7~8場敗第3名）

B1-5. 個人形-國小女子乙組中年級

錄取5名

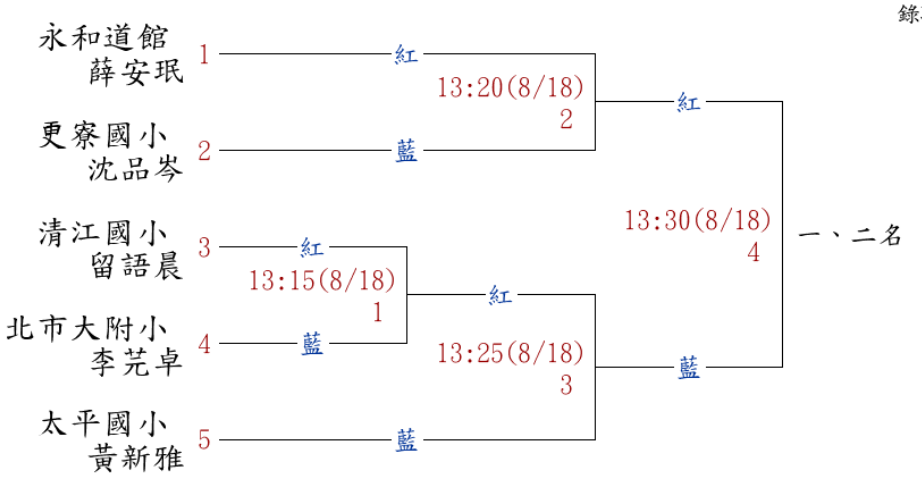

（第1場敗第5名，第2~3場敗第3名）

B1-6. 個人形-國小女子乙組高年級

錄取2名

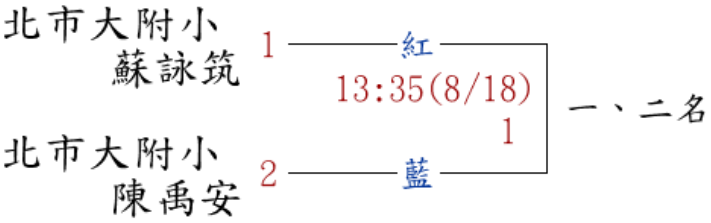

B1-7. 個人形-國小女子丙組高、中年級

錄取5名

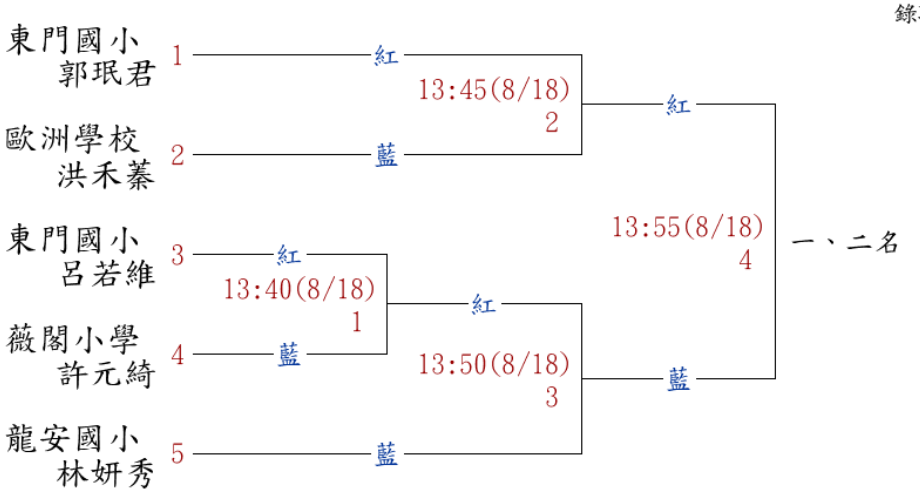

（第1場敗第5名，第2~3場敗第3名）

B1-8. 個人形-國小男子丙組低年級

錄取4名

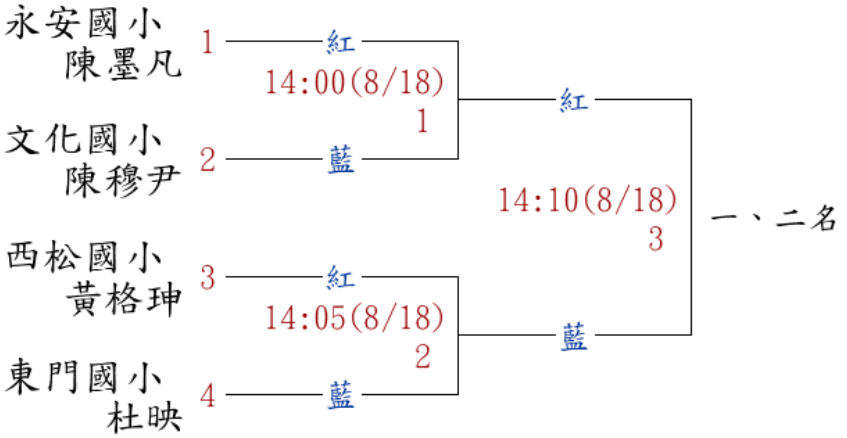

（第1~2場敗 第3名）

B1-9. 個人形-國小女子丙組低年級

錄取5名

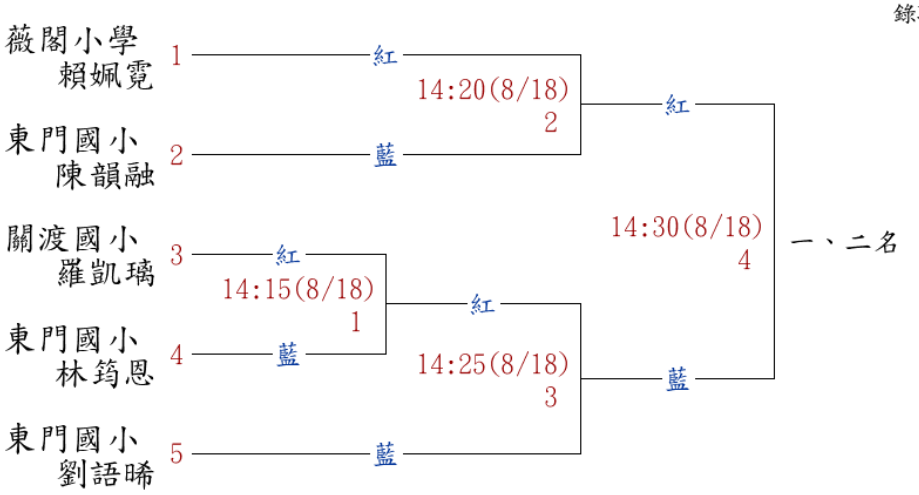

（第1場敗第5名，第2~3場敗第3名）

B1-10.個人形-國小男子丁組低年級

錄取6名

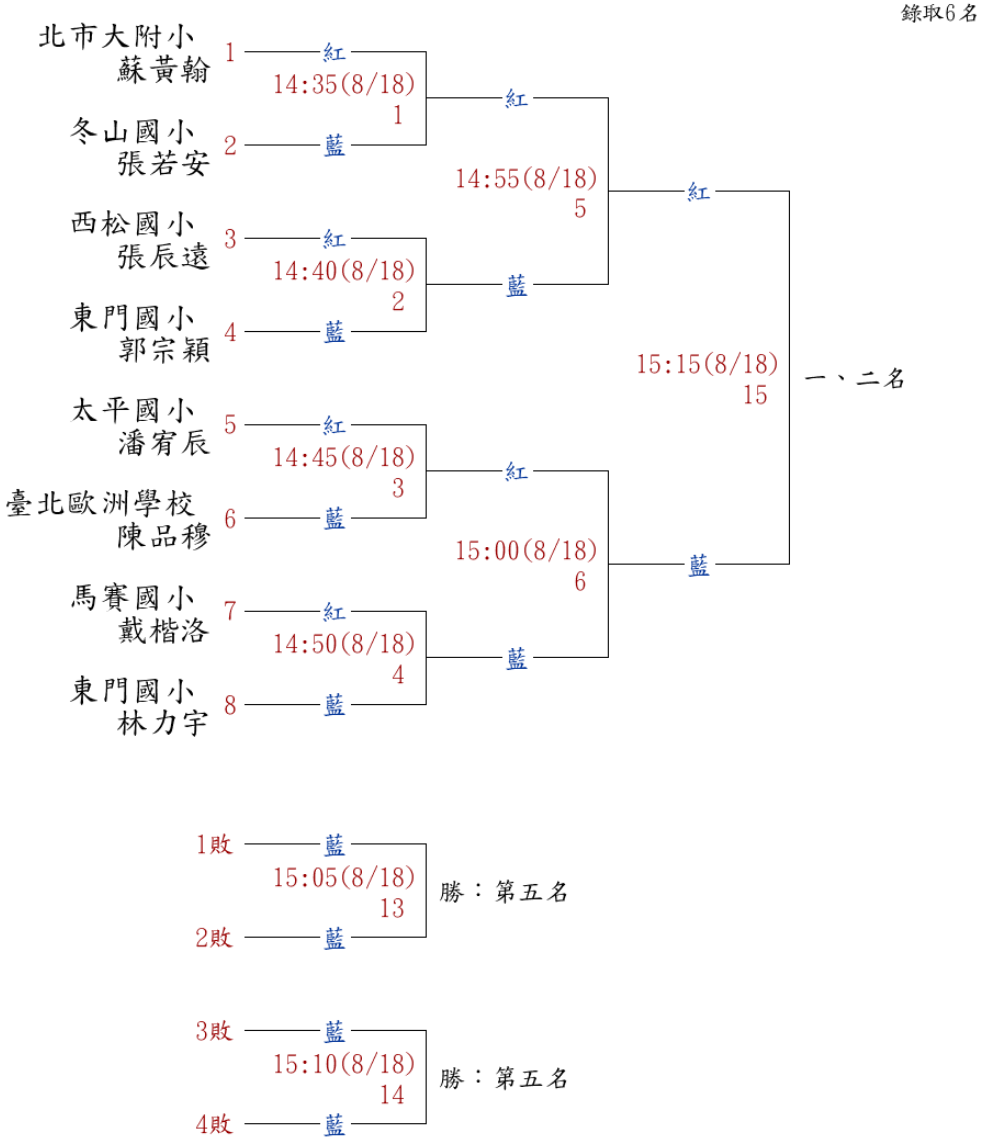

（第5~6場敗第3名）

B1-11. 團體形-國中女子甲組

錄取4名

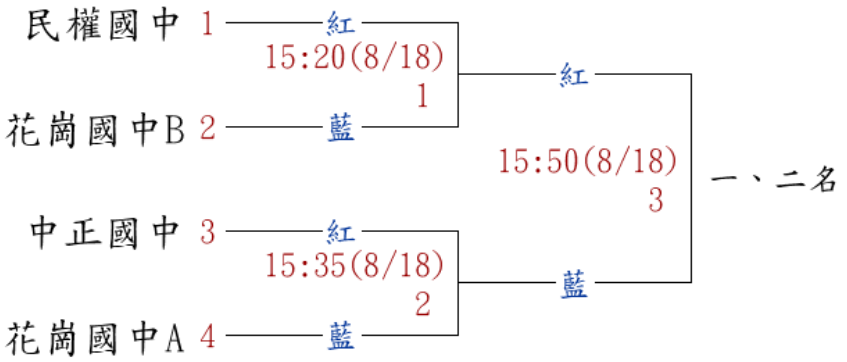

（第1~2場敗 第3名）

B1-12. 個人對打-國小男子丙組中年級

錄取4名

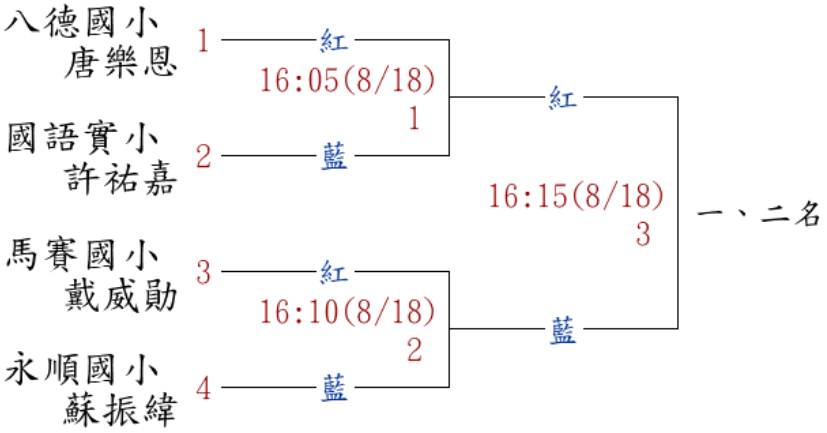

（第1~2場敗第3名）

B1-13. 個人對打-國小男子丙組低年級

錄取5名

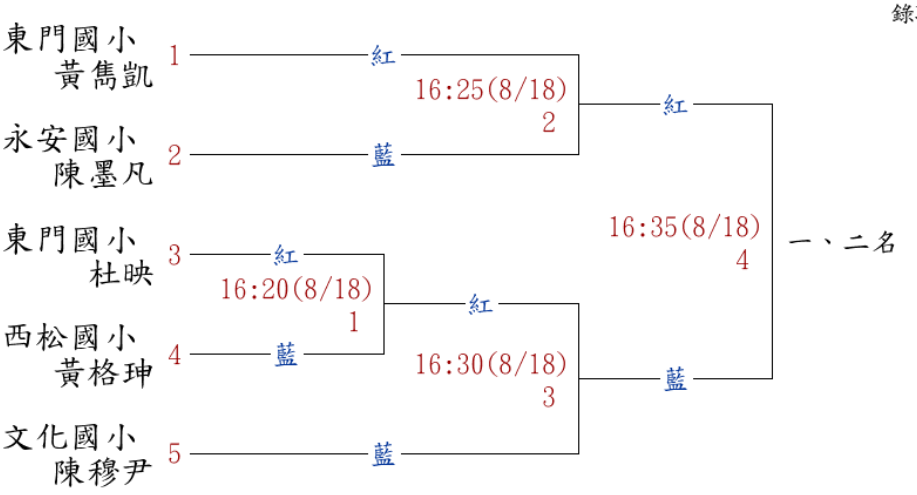

（第1場敗第5名，第2~3場敗第3名）

B1-14.個人對打-國小女子丙、丁組中年級

錄取3名

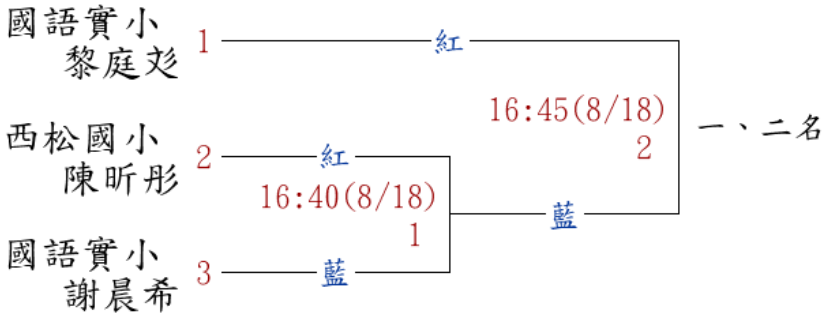

（第1場敗第3名）

B1-15. 個人對打-國小男子丁組中年級

錄取5名

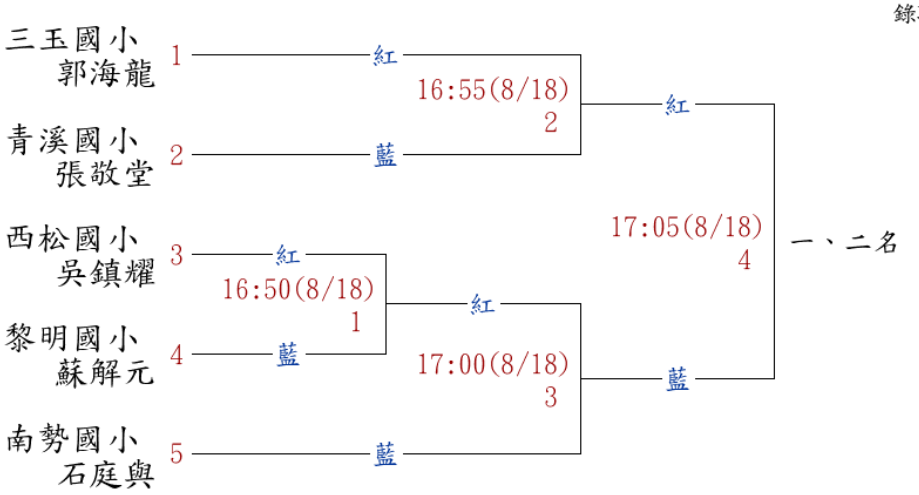

（第1場敗第5名，第2~3場敗第3名）

B1-16. 個人對打-國小女子丁組低年級

錄取2名

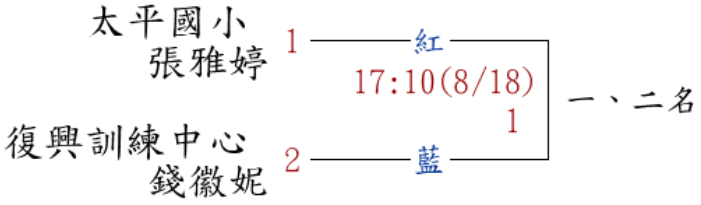

B1-17.個人對打-國小男子甲組高年級第1、2量級-30公斤以下

錄取2名

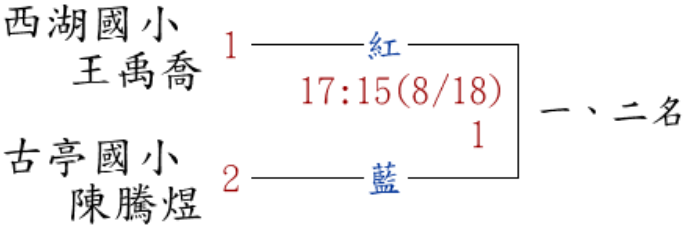

B1-18. 個人對打-國小男子甲組高年級第5、6量級-50公斤以下

錄取3名

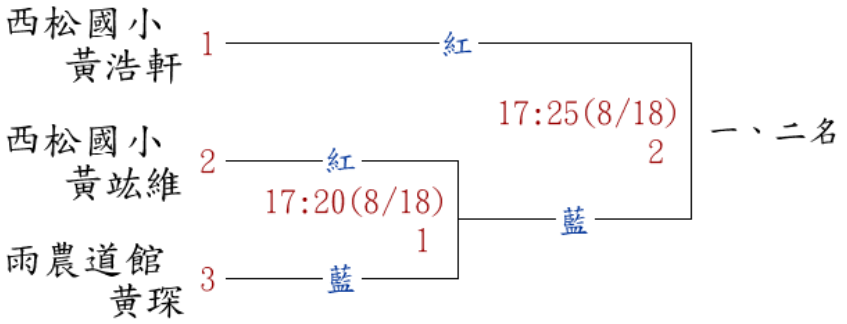

(第1場敗第3名)

B1-19.個人對打-國小男子甲組中年級第1量級-25公斤以下

錄取2名

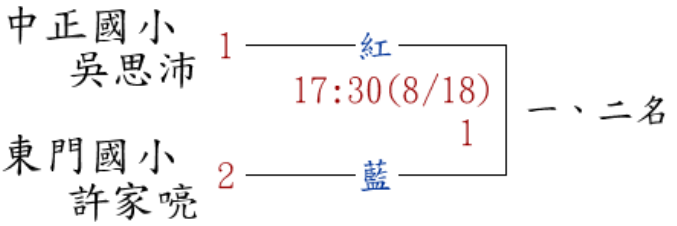

B1-20.個人對打-國小男子甲組中年級第3量級-35公斤以下

錄取3名

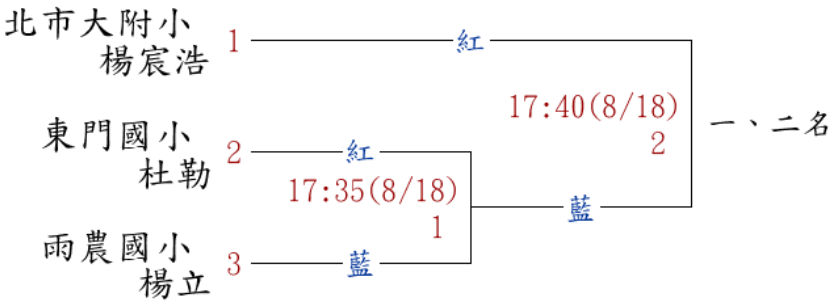

（第1場敗第3名）

B1-21.個人對打-國小男子甲組低年級第2量級-30公斤以下

錄取2名

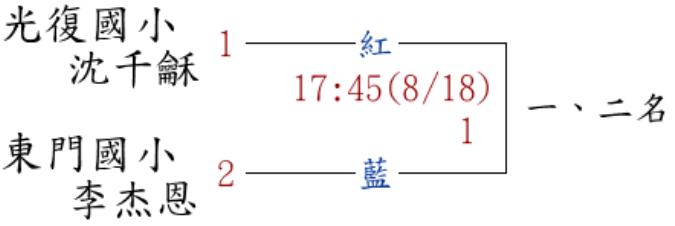

B1-22.個人對打-國小女子甲組高年級第4量級-40公斤以下

錄取3名

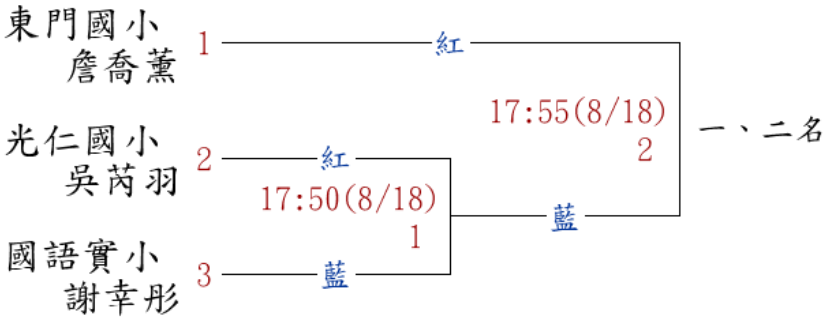

（第1場敗第3名）

B1-23. 個人對打-國小女子甲組低年級第1、2量級-30公斤以下

錄取2名

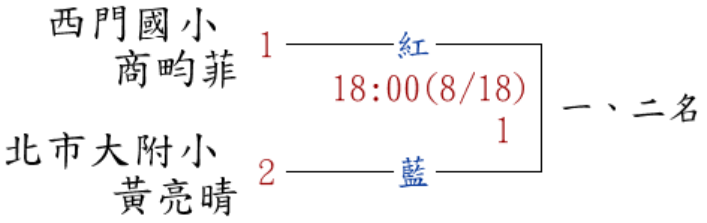

B1-24.個人對打-國小男子乙組中年級第1、2、3量級

錄取5名

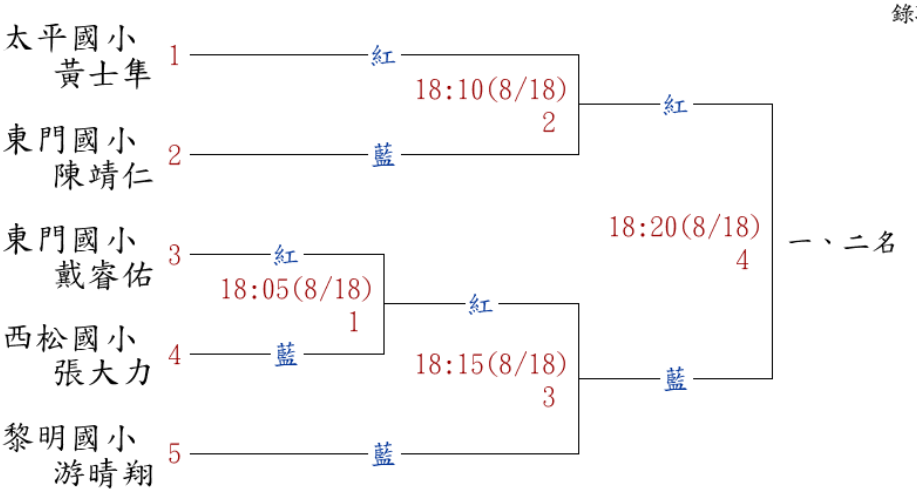

（第1場敗第5名，第2~3場敗第3名）

B1-25. 個人對打-國小男子乙組低年級第2量級-35公斤以下

錄取2名

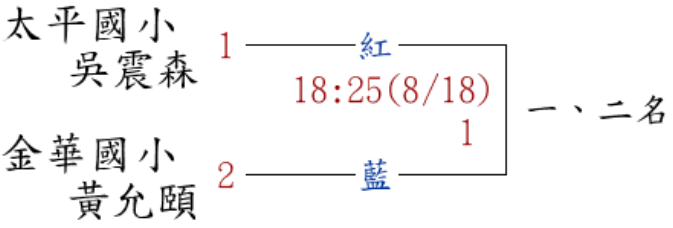

一、二名

B1-26.個人對打-國小女子乙組中年級第2、3量級-25公斤以上

錄取3名

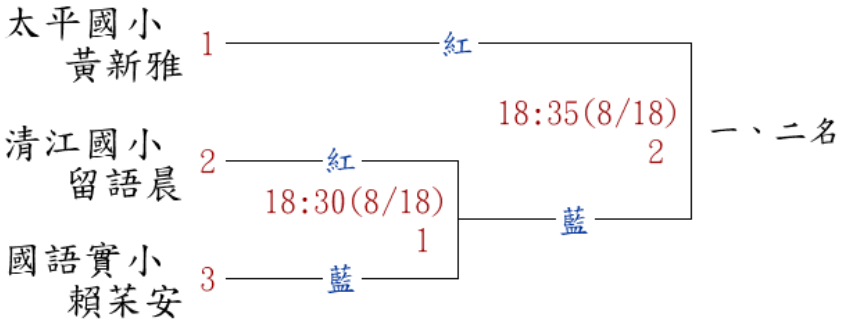

(第1場敗第3名)

A2-1. 個人形-長青男子、女子甲組

錄取5名

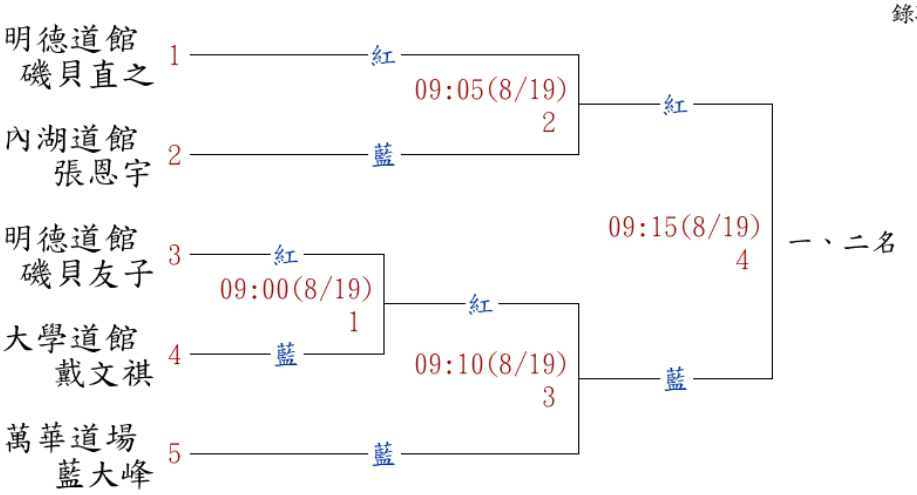

（第1場敗第5名，第2~3場敗第3名）

A2-2. 個人形-大專社會青年男、女子甲組

錄取3名

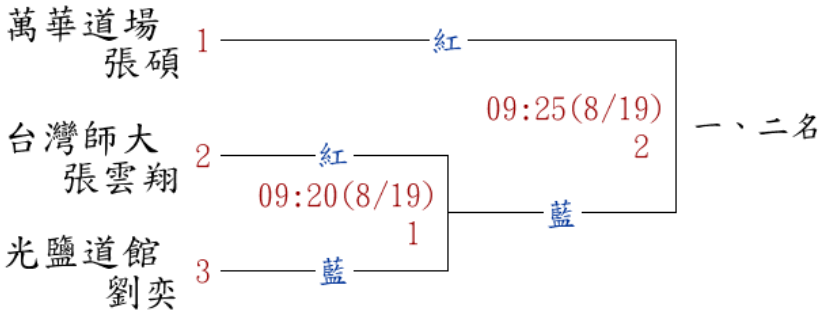

（第1場敗第3名）

A2-3. 個人形-國中男子甲組

錄取8名

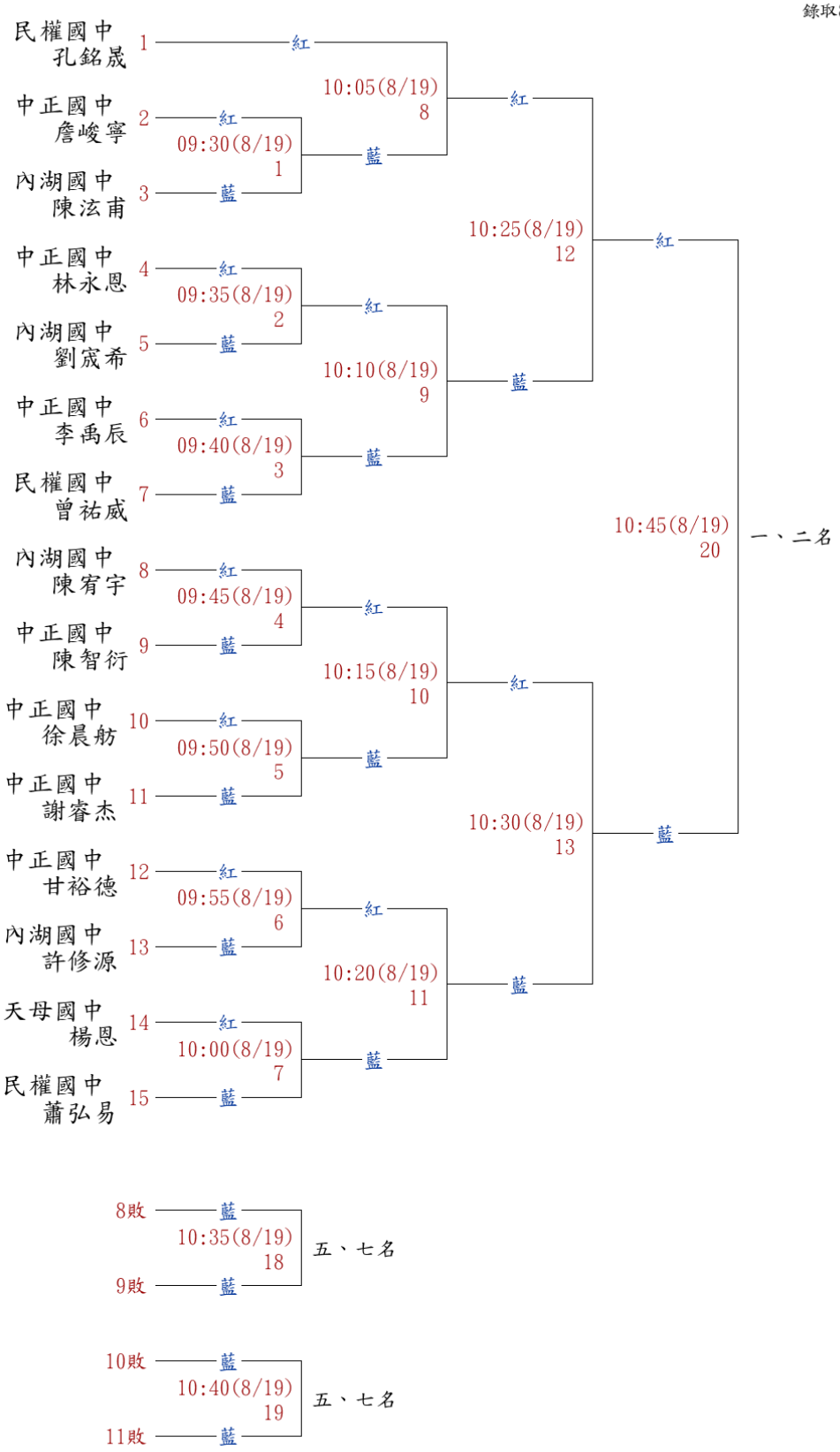

（第12~13場敗第3名）

A2-4. 個人形-國中男子乙組

錄取4名

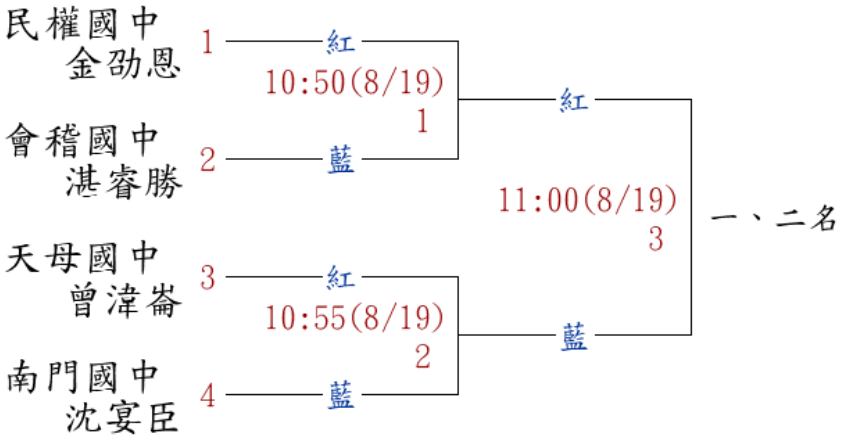

（第1~2場敗第3名）

A2-5. 個人形-國中男子丁組

錄取2名

內湖國中
郭品睿 1 —— 紅 ——
11:05(8/19)
1
內湖國中
黃恆信 2 —— 藍 ——

一、二名

A2-6. 個人對打-國中男子丁組

錄取2名

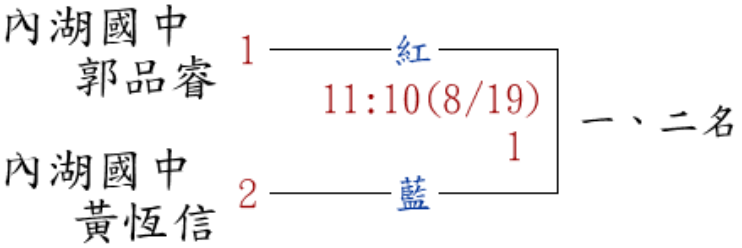

A2-7. 團體對打-國中男子甲組

錄取2名

民權國中 1 ——— 紅
11:15(8/19)
1
明湖國中 2 ——— 藍

一、二名

A2-8.個人對打-壯年、長青男子甲組第4、5量級-84公斤以下

錄取3名

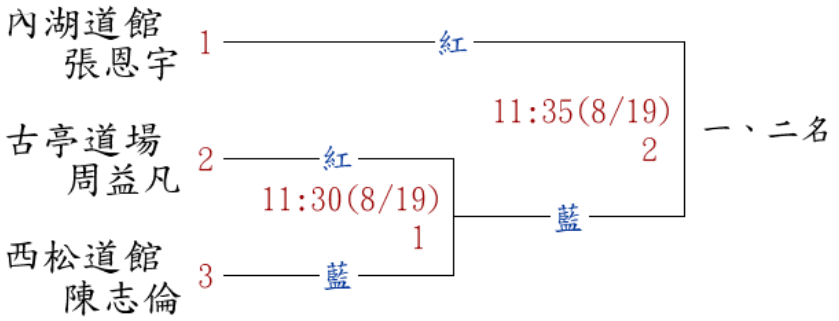

（第1場敗第3名）

A2-9. 個人對打-高中 男子甲組第1量級-55公斤以下

錄取4名

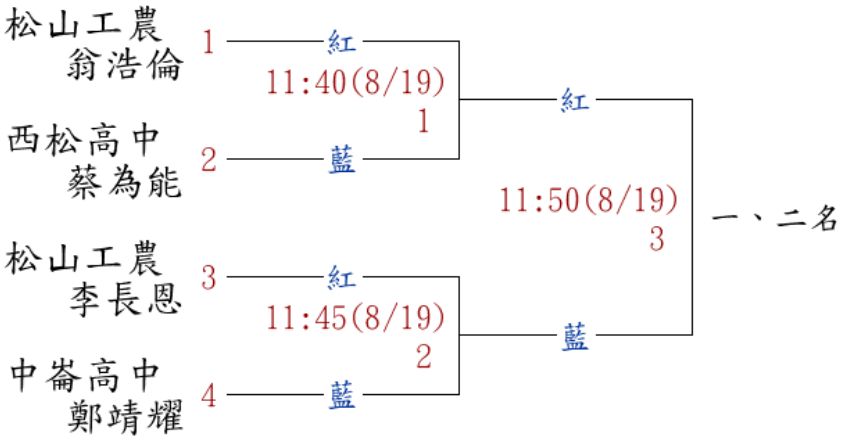

（第1~2場敗 第3名）

A2-10.個人對打-高中男子甲組第3量級-68公斤以下

錄取3名

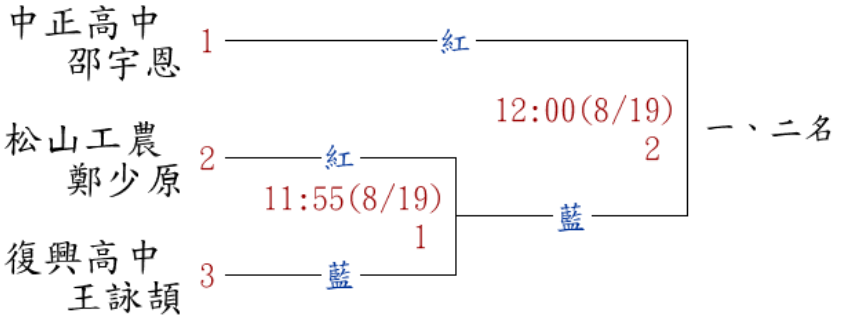

（第1場敗第3名）

A2-11.個人對打-高中女子甲組第1量級-48公斤以下

錄取2名

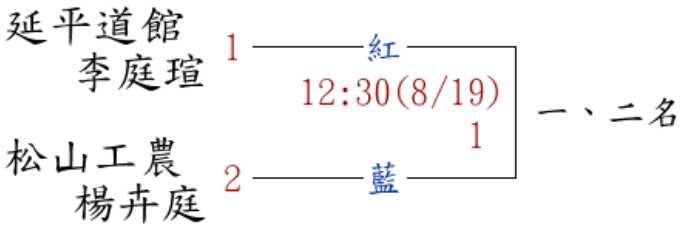

A2-12.個人對打-高中女子甲組第3、4量級-66公斤以下

錄取4名

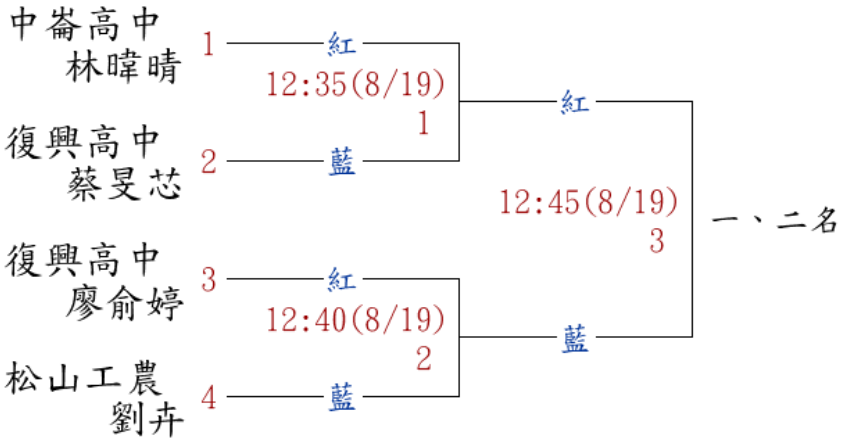

（第1~2場敗第3名）

A2-13.個人對打-國中男子甲組第1量級-52公斤以下

錄取8名

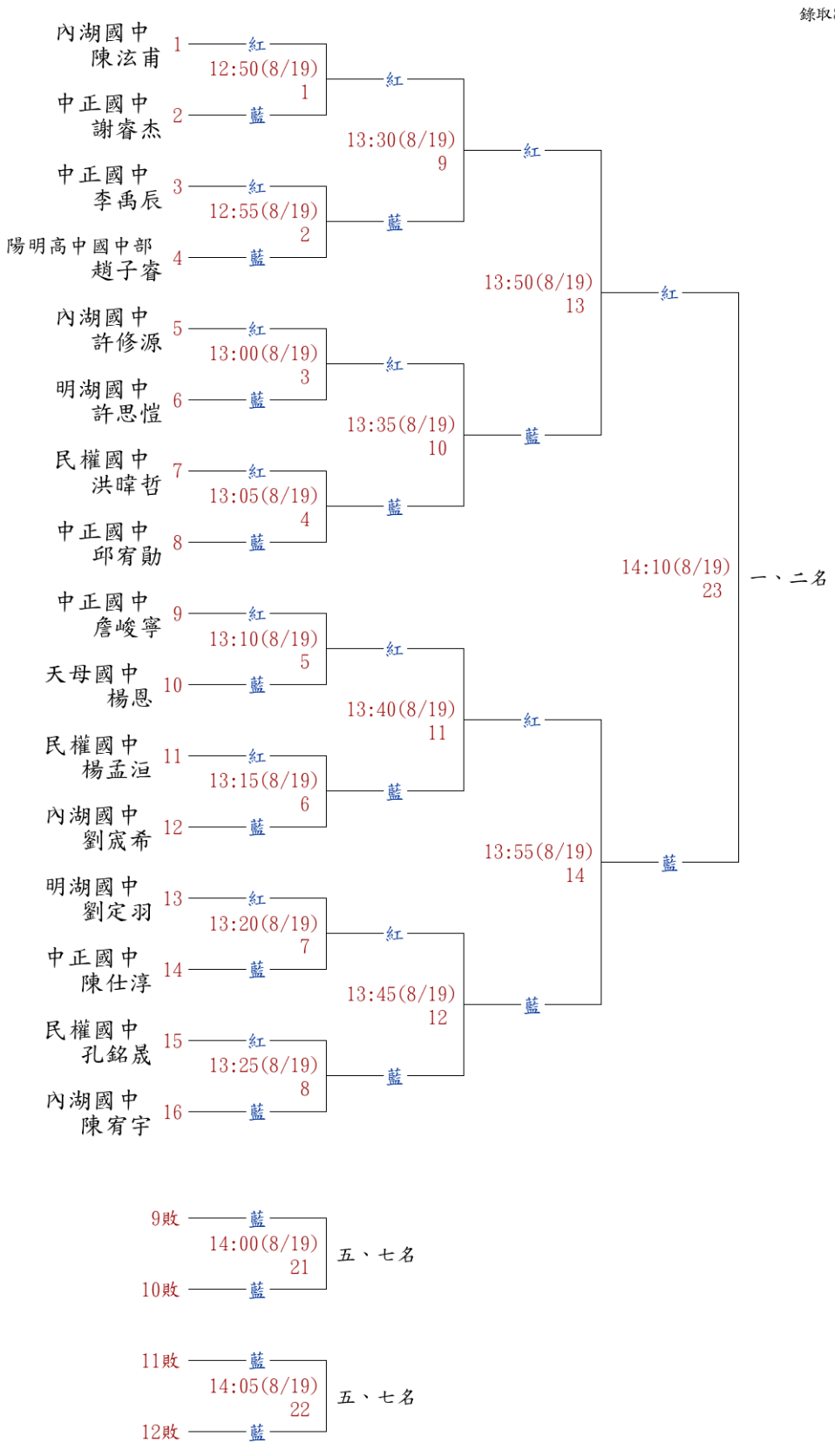

（第13~14場敗第3名）

A2-14.個人對打-高中男子乙組第3量級-65公斤以上

錄取2名

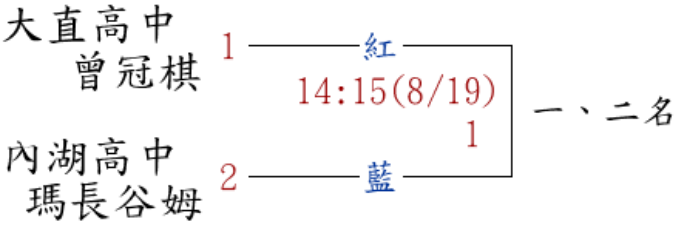

A2-15.個人對打-國中男子乙組第1量級-45公斤以下

錄取2名

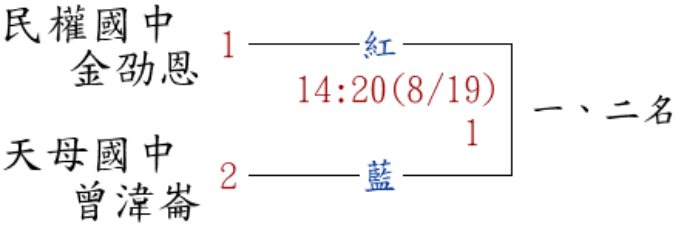

A2-16.個人對打-國中男子乙組第2、3量級-55公斤以上

錄取3名

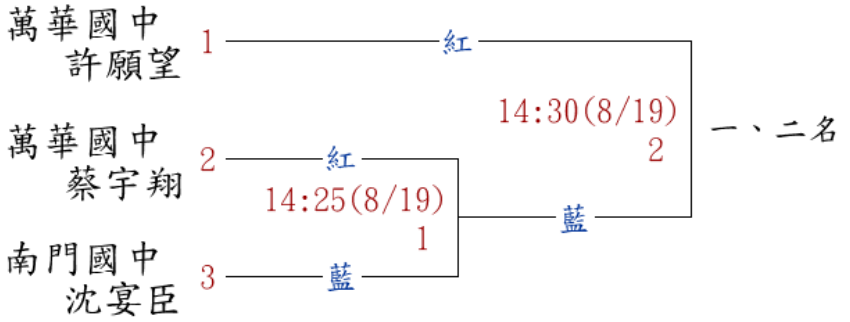

(第1場敗第3名)

B2-1. 個人形-壯年男子甲組

錄取2名

B2-2. 個人形-高中女子甲組

錄取4名

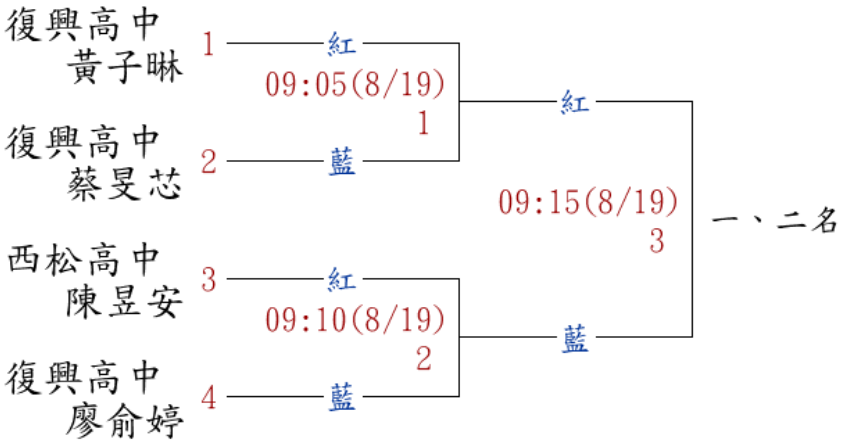

（第1~2場敗 第3名）

B2-3. 個人形-國中女子甲組

錄取8名

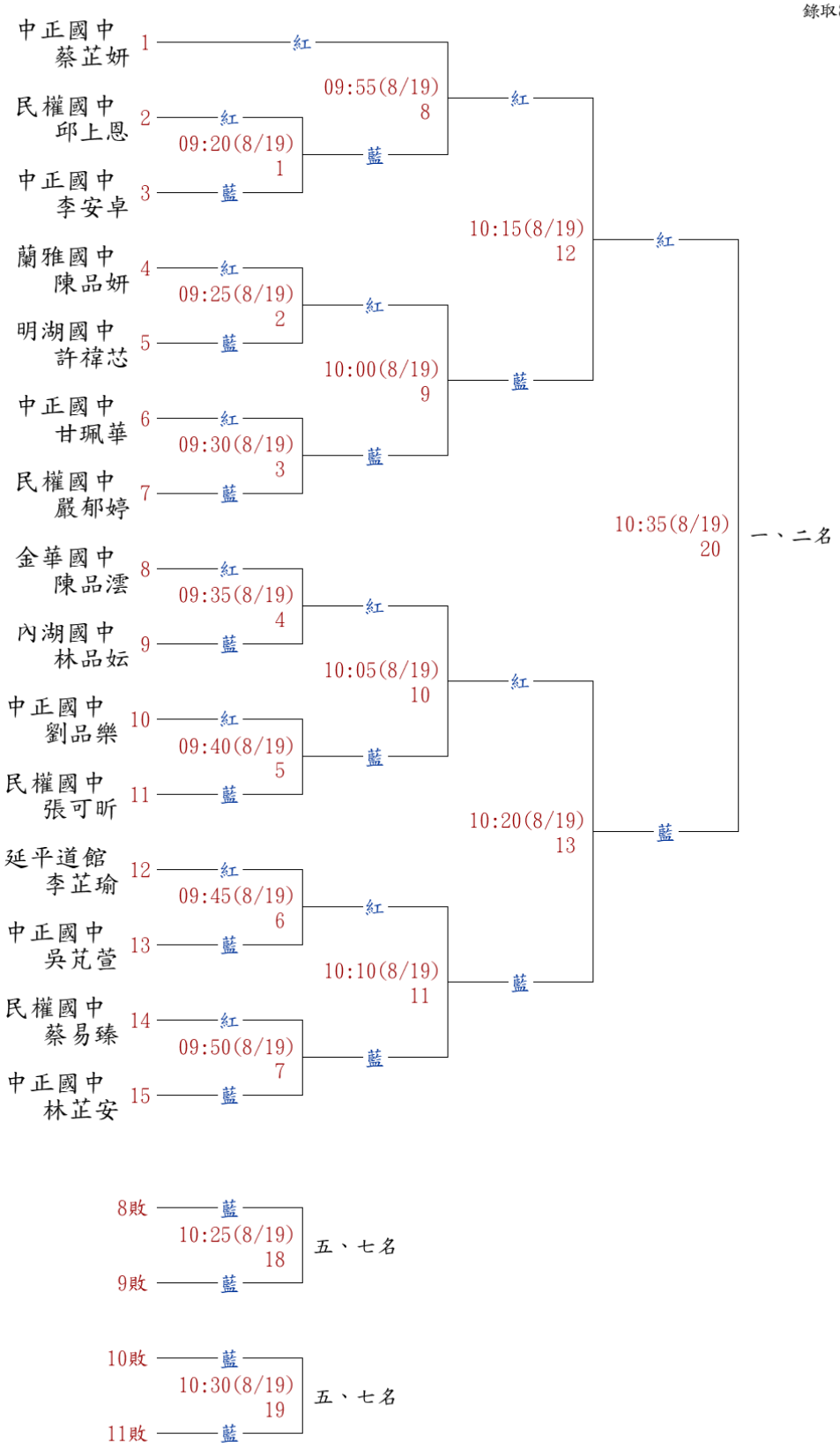

（第12~13場敗第3名）

B2-4. 個人形-國中女子丙組

錄取3名

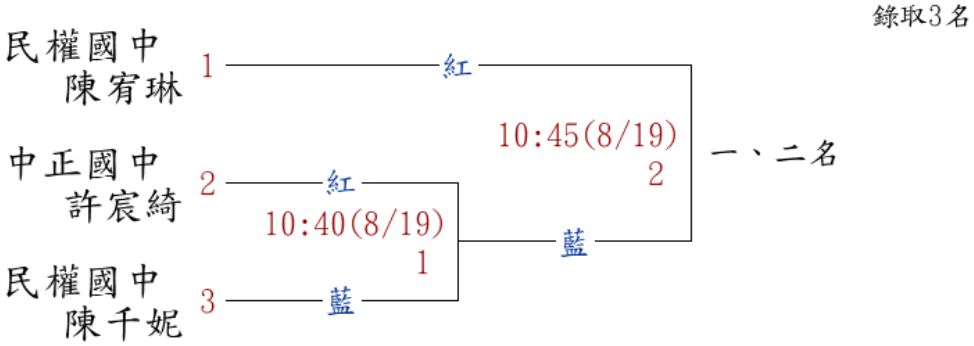

(第1場敗第3名)

B2-5. 個人形-國中女子丁組

錄取2名

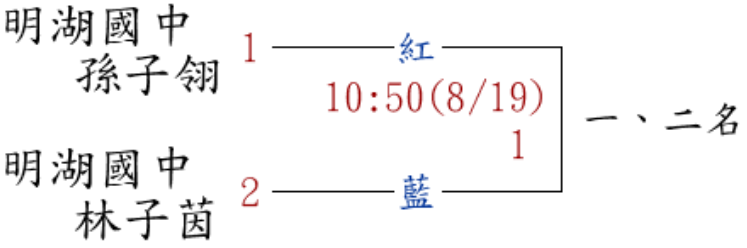

B2-6. 個人對打-國中女子丁組

錄取2名

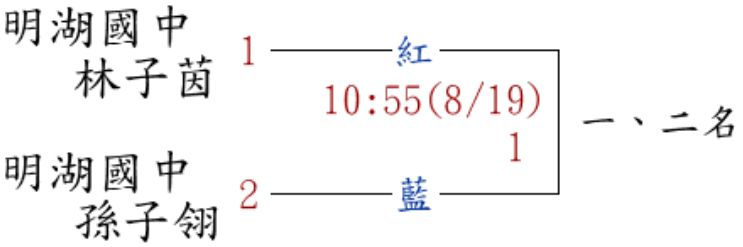

B2-7. 團體對打-國中女子甲組

錄取2名

B2-8. 個人對打-社會青年男子甲組第4量級-75公斤以下

錄取3名

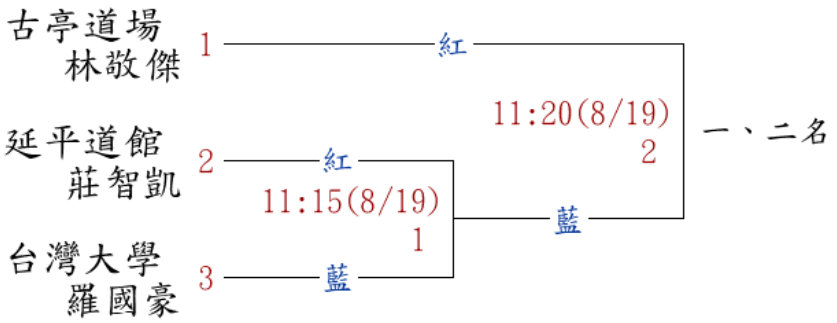

（第1場敗第3名）

B2-9. 個人對打-高中 男子甲組 第2量級-61公斤以下

錄取4名

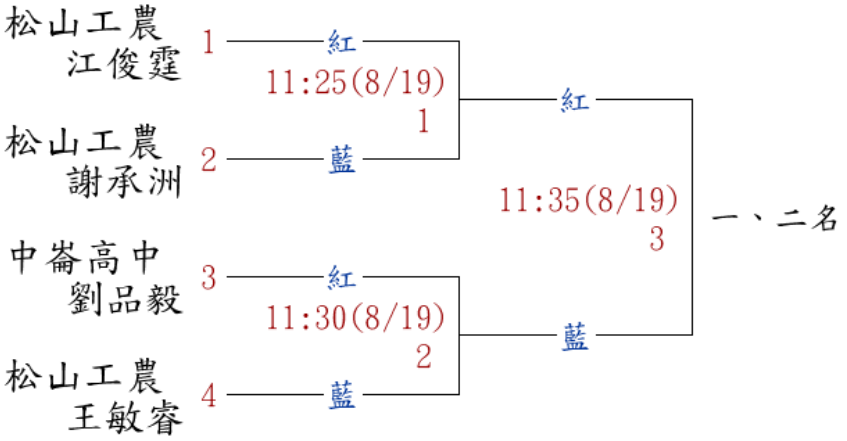

（第1~2場敗 第3名）

B2-10.個人對打-高中男子甲組第5量級-76公斤以上

錄取3名

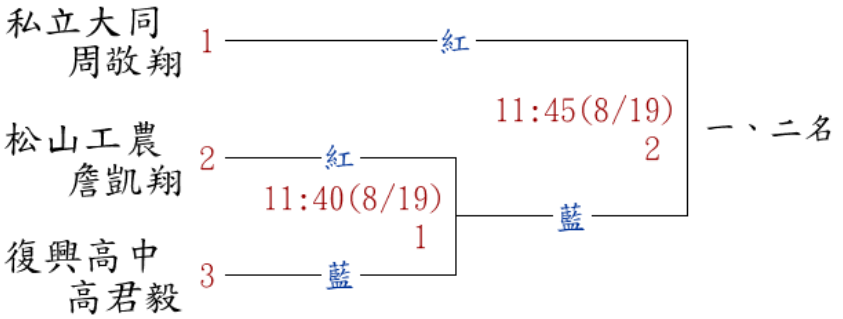

（第1場敗第3名）

B2-11. 個人對打-高中女子甲組第2量級-53公斤以下

錄取3名

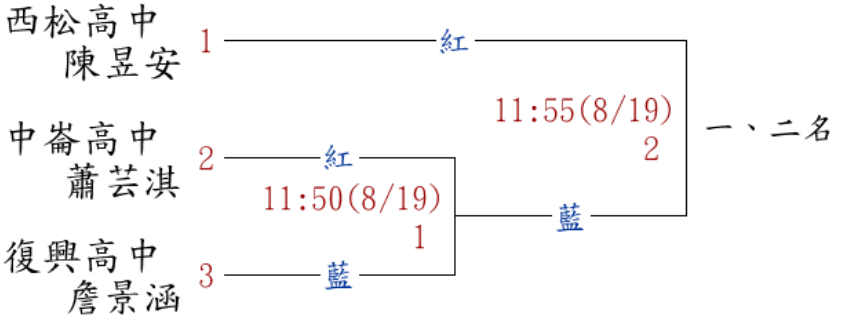

（第1場敗第3名）

B2-12. 個人對打-國中女子甲組第1量級-47公斤以下

錄取4名

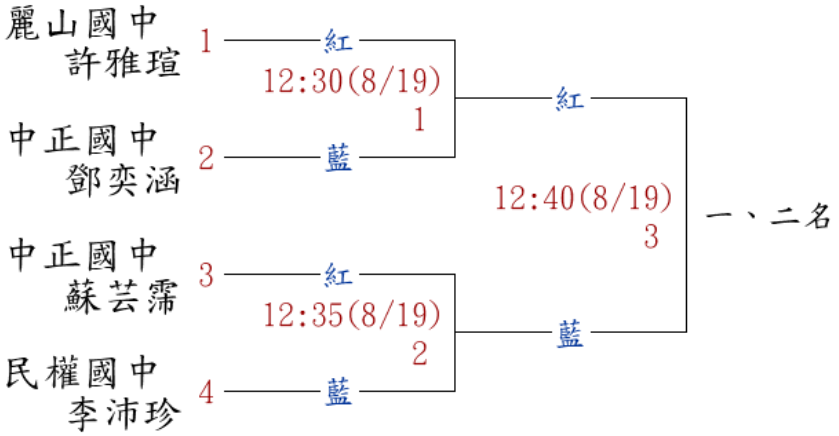

（第1~2場敗第3名）

B2-13.個人對打-國中男子甲組第2量級-57公斤以下

錄取6名

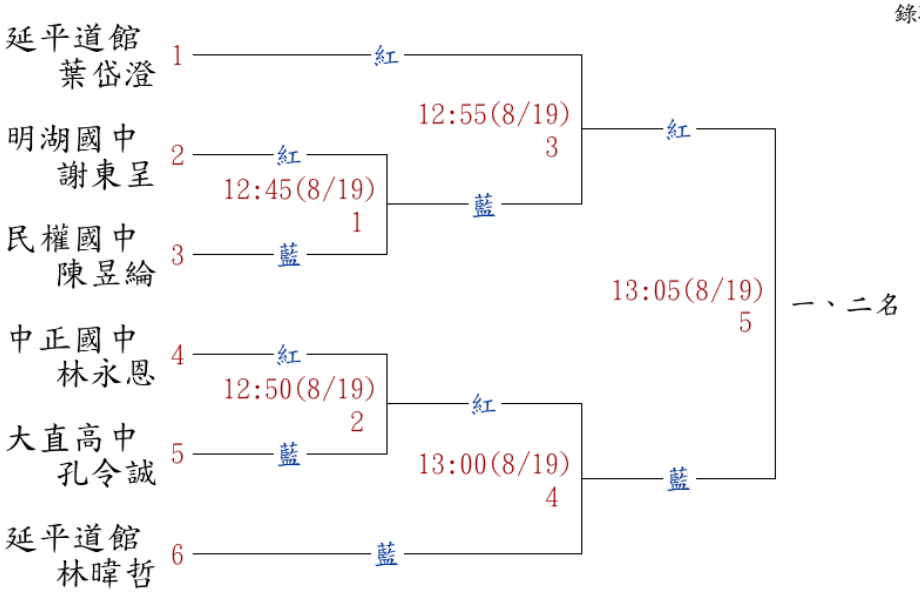

（第1~2場敗第5名，第3~4場敗第3名）

B2-14.個人對打-國中男子甲組第4、5量級-63公斤以上

錄取4名

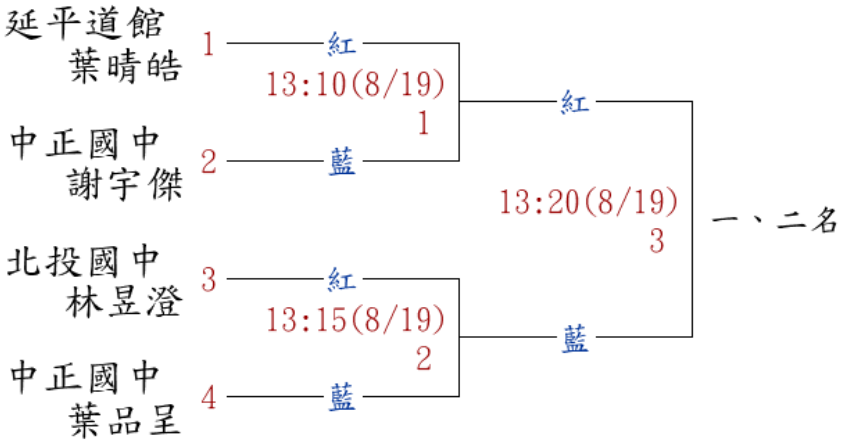

(第1~2場敗第3名)

B2-15.個人對打-國中女子甲組第2量級-54公斤以下

錄取6名

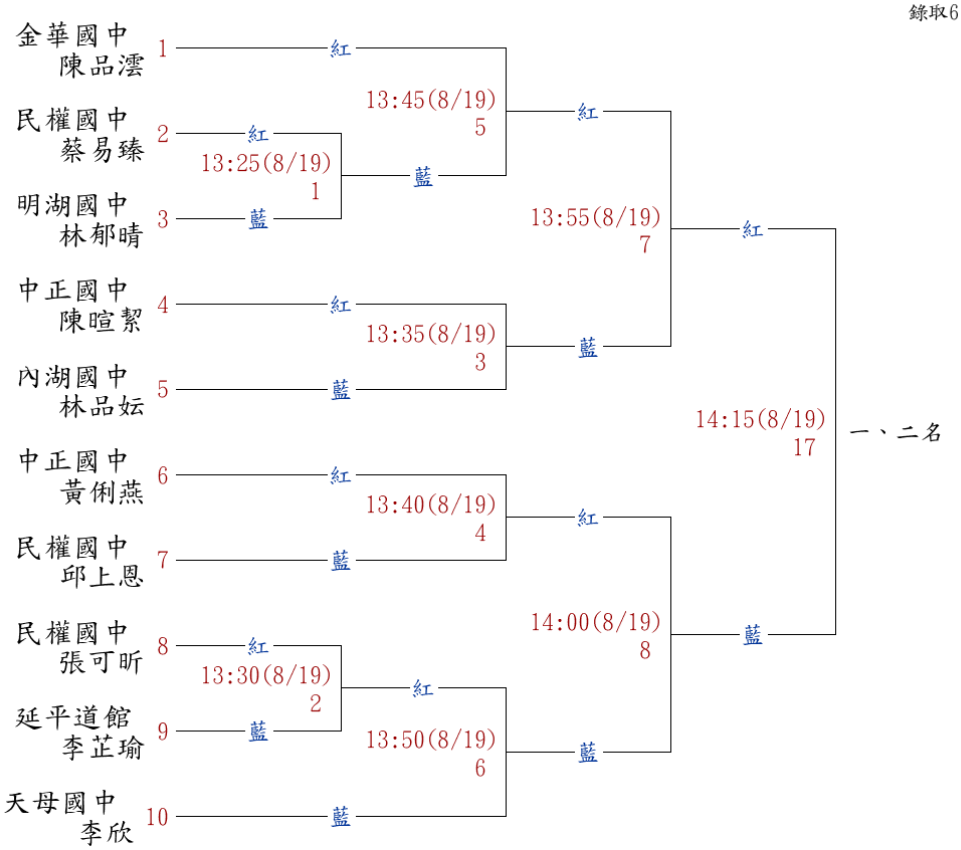

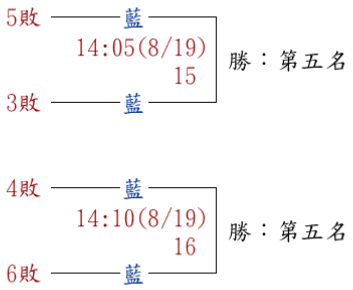

（第7~8場敗第3名）

B2-16.個人對打-國中女子甲組第3、4量級-54公斤以上

錄取5名

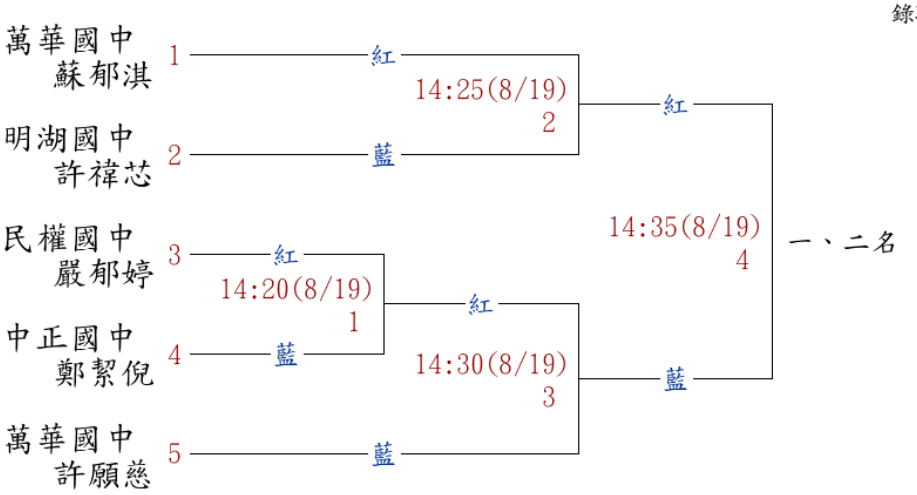

（第1場敗第5名，第2~3場敗第3名）